IJN torpedo boat, 1899

MURAKUMO

Миноносец
Япония
1:350

Displacement:
..... 275 t
Length:..... 65.70 m
Beam:..... 5.96 m
Draught:..... 1.70 m

Installed power: .....5800 shp
Speed:.....30 knots
Complement: 54

Armament:
1 x 76 mm
5 x 57 mm
2 x 450 mm Torpedo tubes

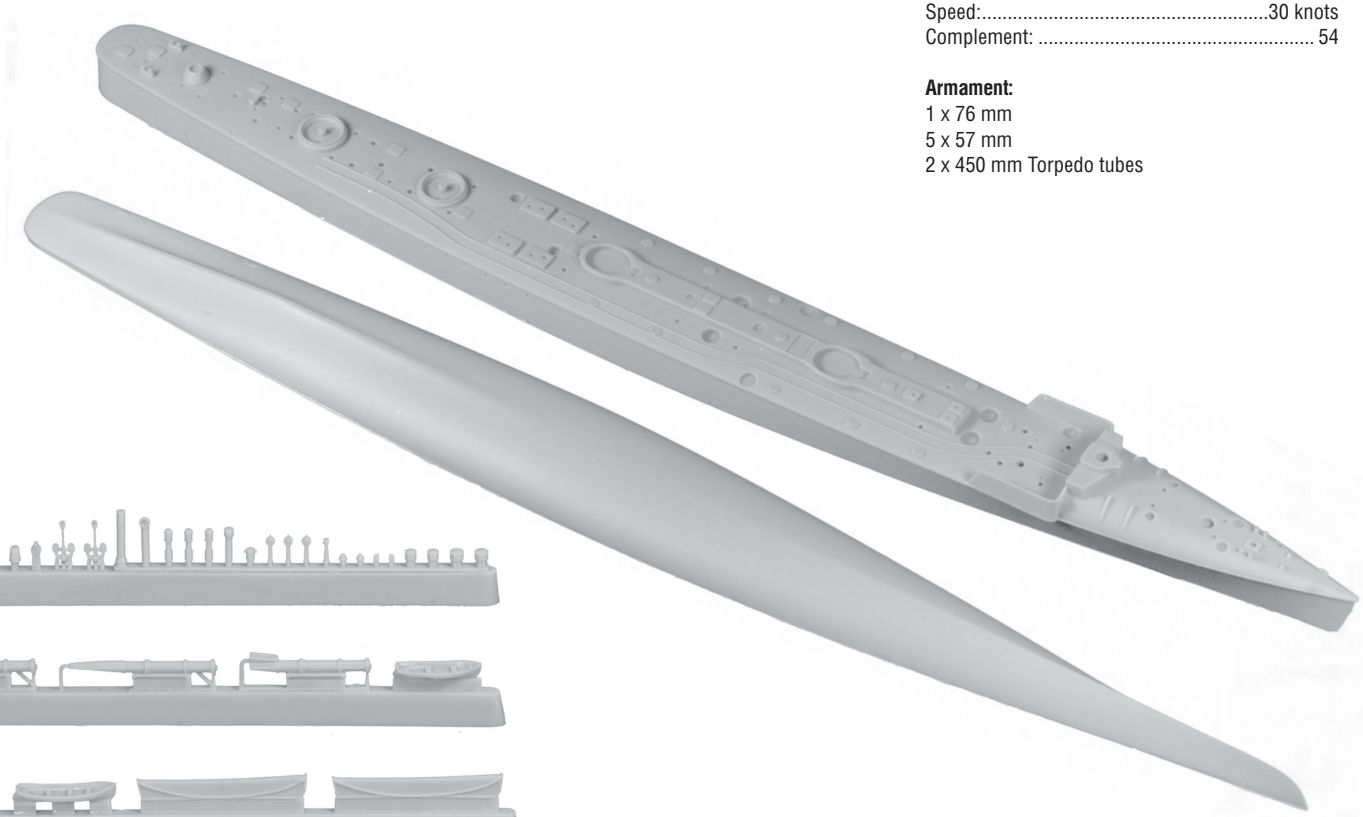

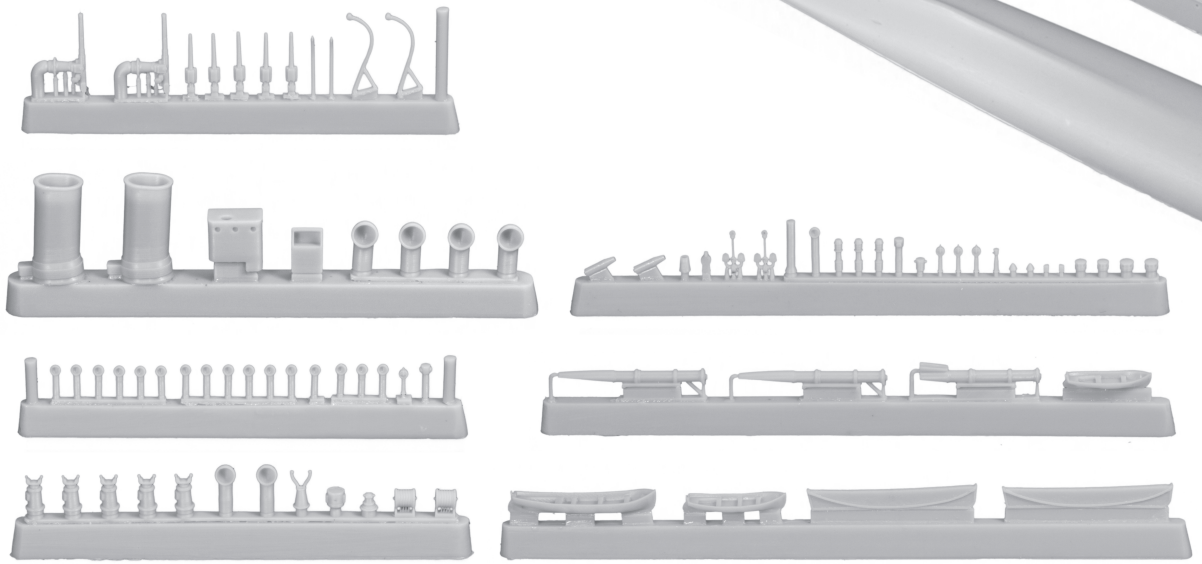

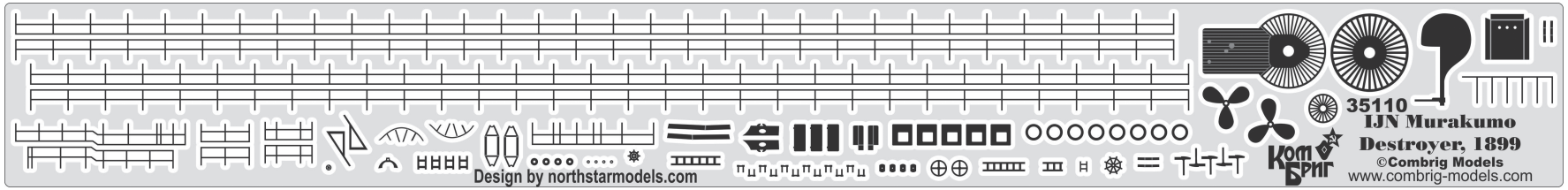

35110 For more info on Combrig kits see: www.combrig-models.com www.steelnavy.net www.modelwarships.com

Ком Бриг
Made in Russia

СХЕМА СБОРКИ МОДЕЛИ

ASSEMBLY INSTRUCTIONS

1

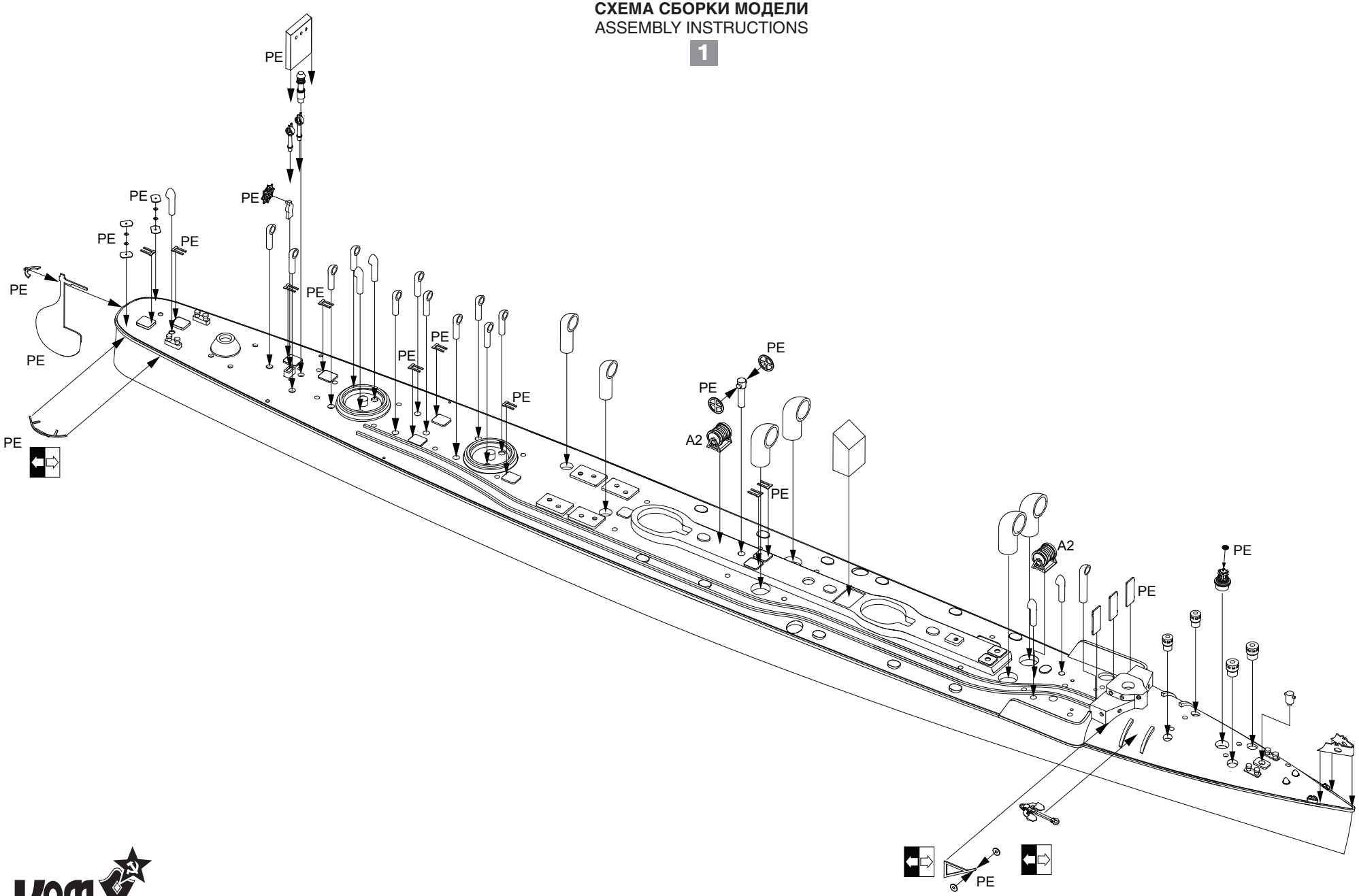

СХЕМА СБОРКИ МОДЕЛИ
ASSEMBLY INSTRUCTIONS

2

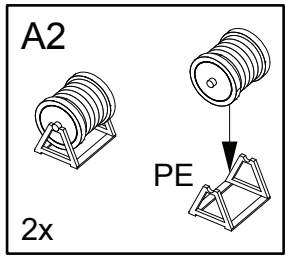

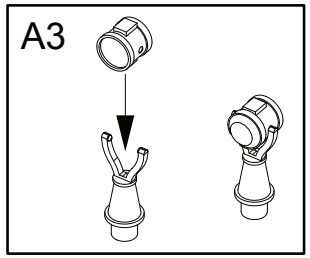

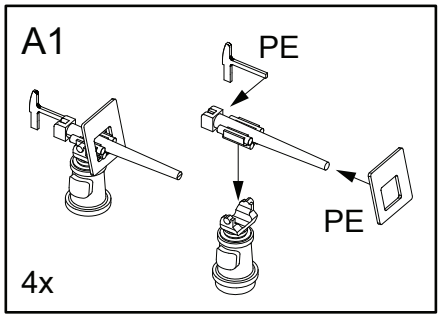

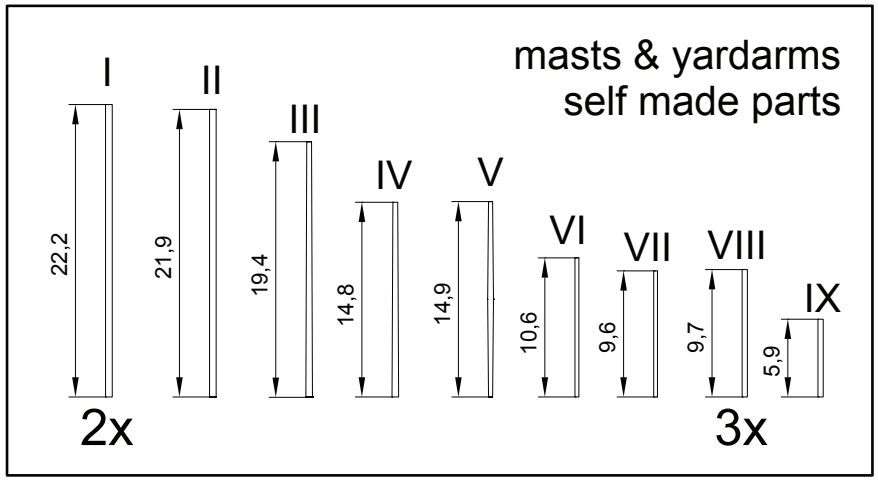

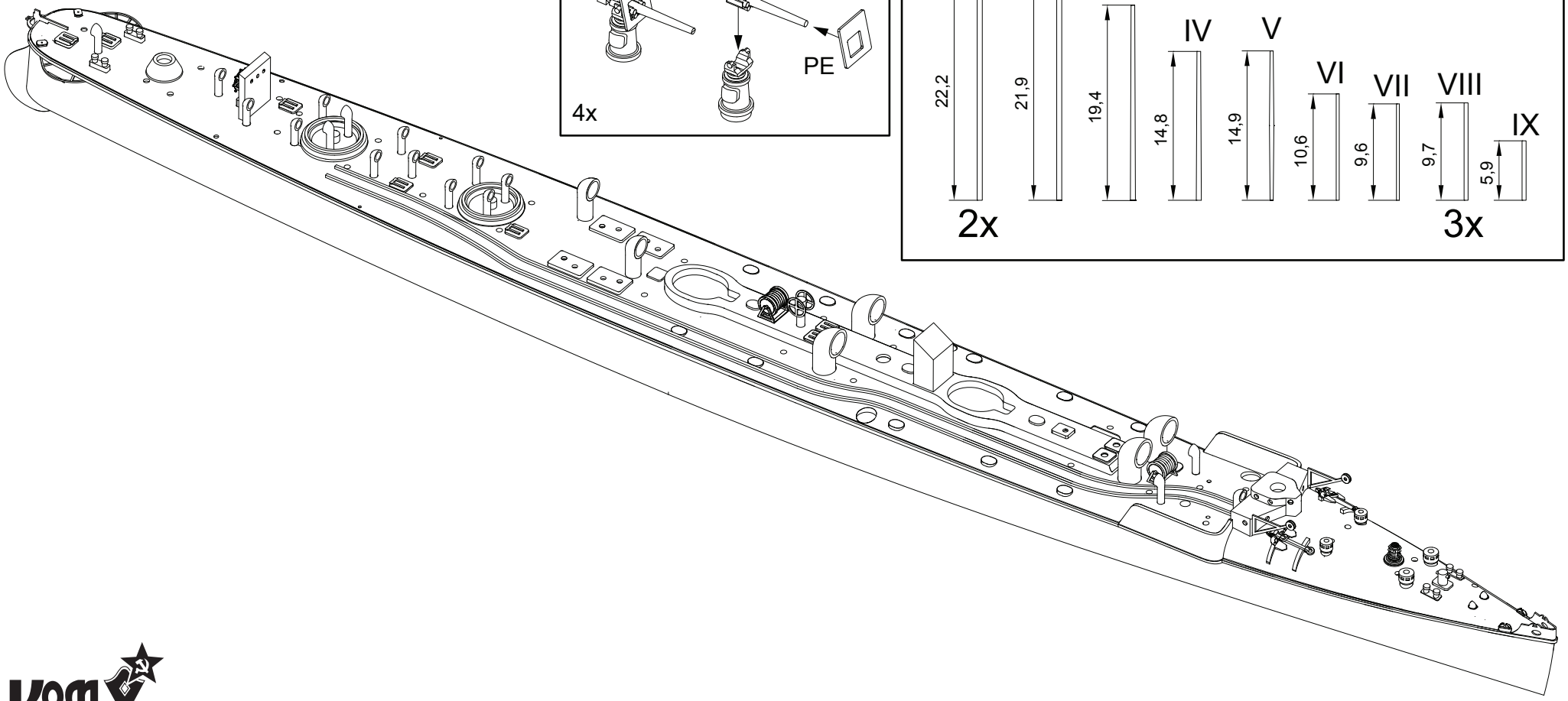

СХЕМА СБОРКИ МОДЕЛИ
ASSEMBLY INSTRUCTIONS

3

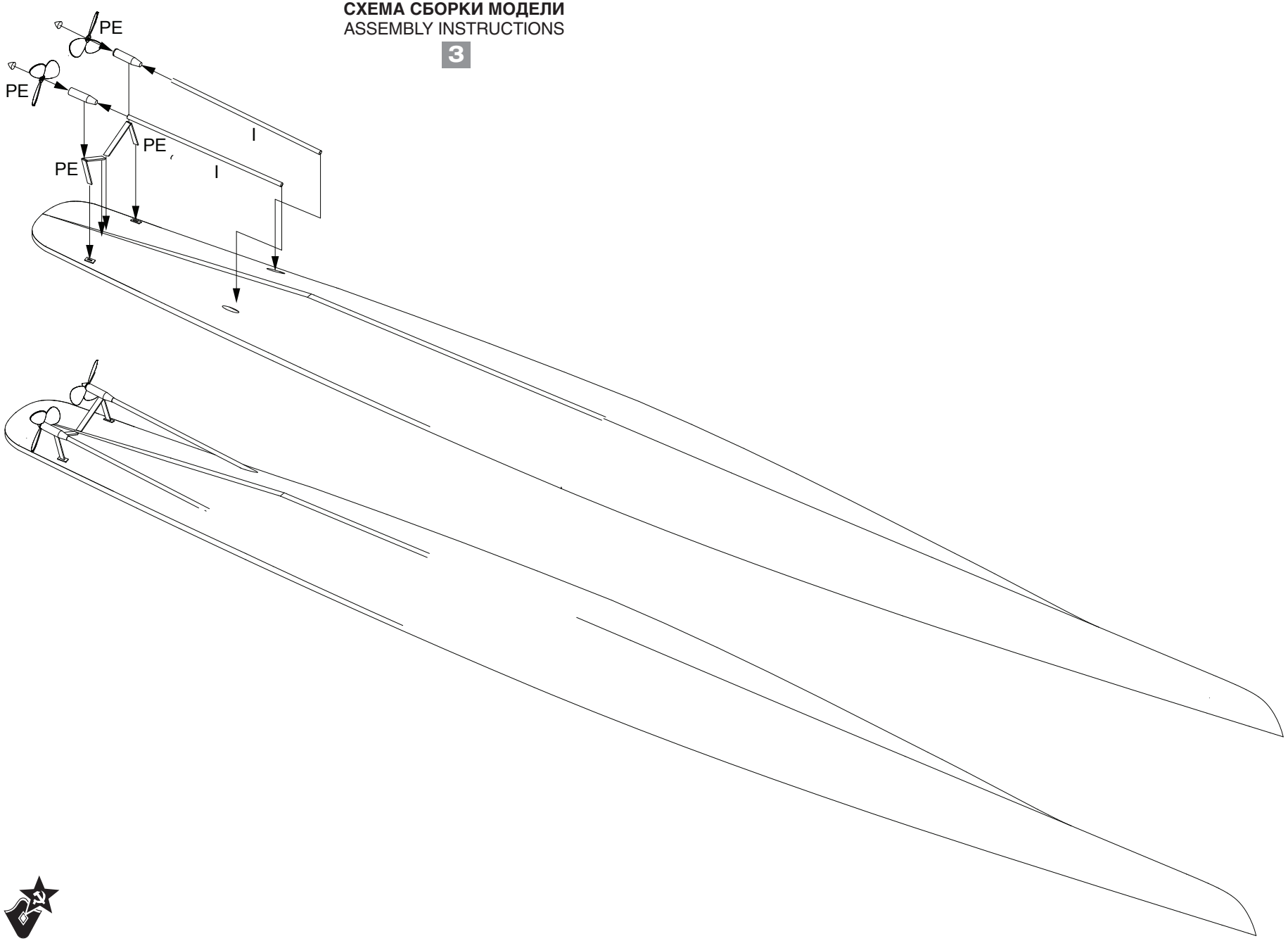

СХЕМА СБОРКИ МОДЕЛИ
ASSEMBLY INSTRUCTIONS

4

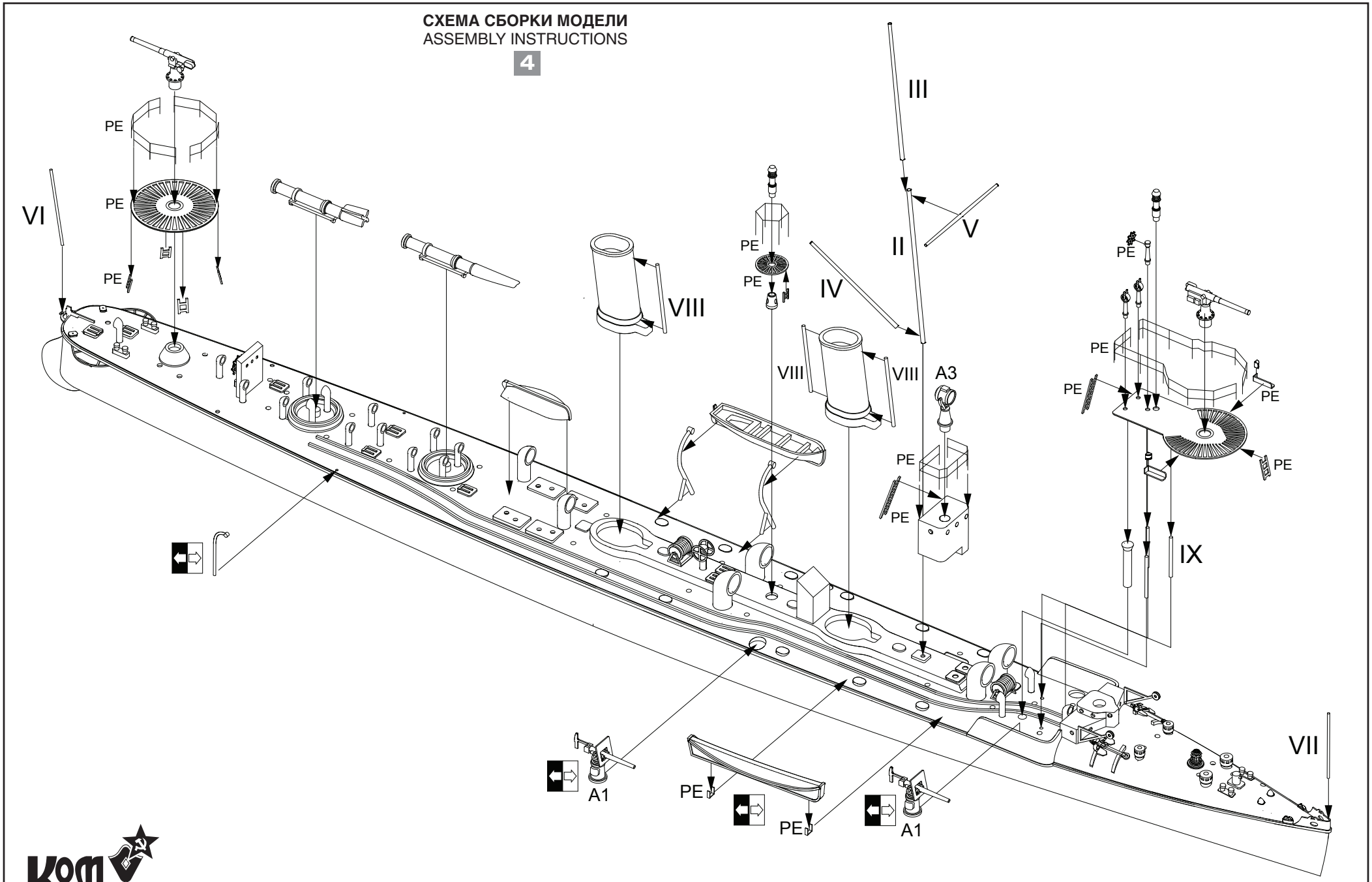

СХЕМА СБОРКИ МОДЕЛИ
ASSEMBLY INSTRUCTIONS
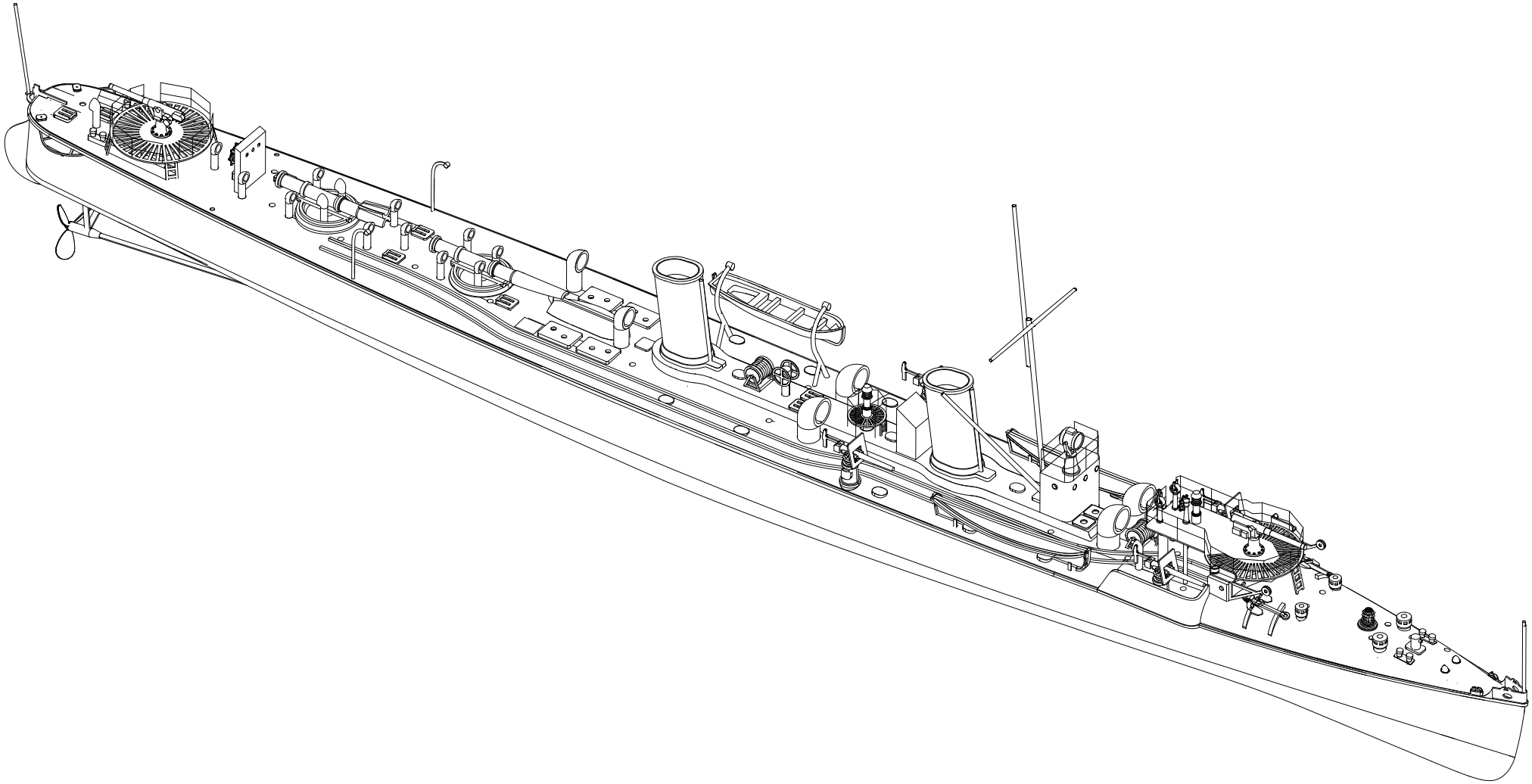
5