IJN FUSO Ironclad 1878 (1900 Fit)

ФУСО

Броненосец

Япония, 1878 (Вид на 1900)

1:700

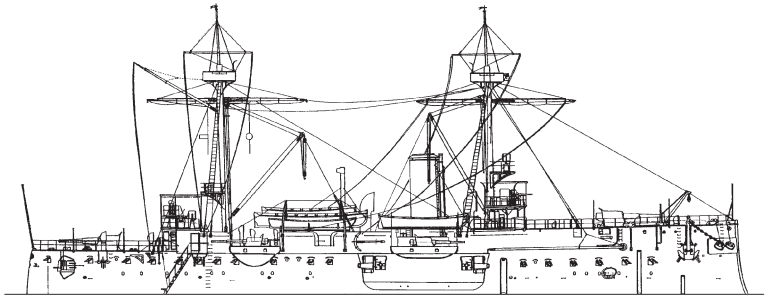

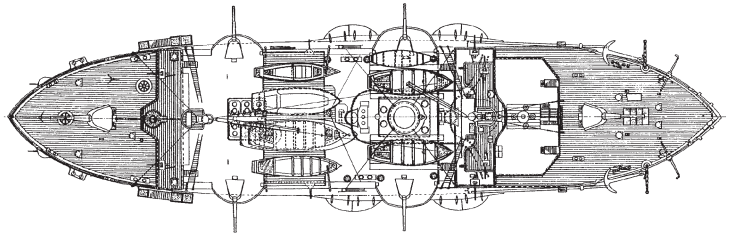

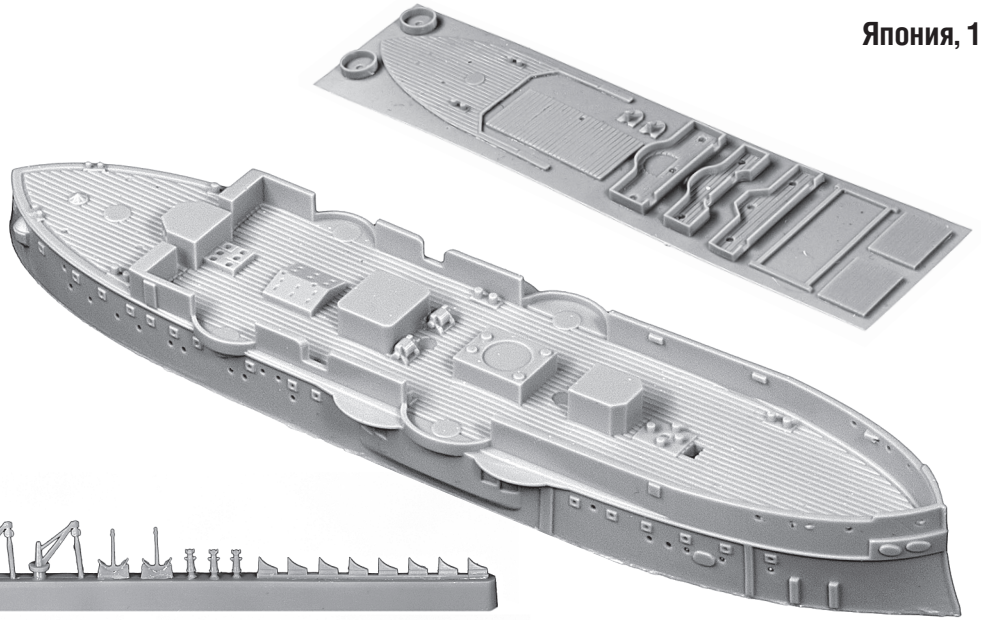

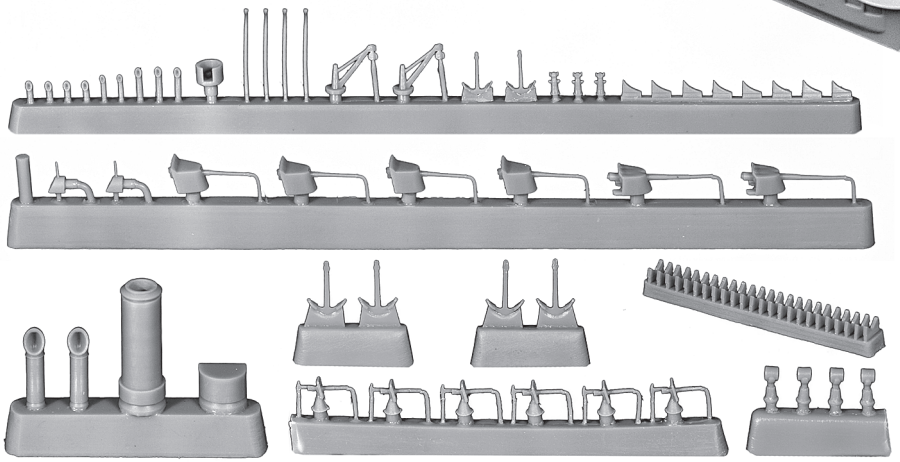

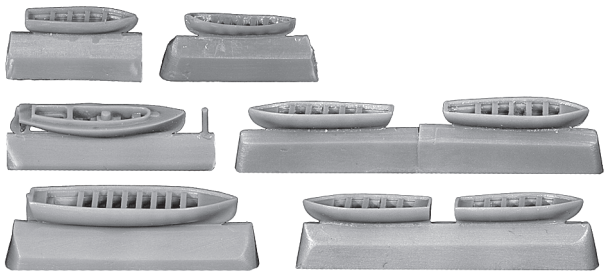

Displacement:

..... 3717 t
Length:..... 67.06 m
Beam:..... 14.63 m
Draught:..... 5.49 m

Installed power: .....3932 shp
Speed:.....13 knots
Complement: 295

Armour:

Belt: ..... 163–229 mm
Battery: ..... 229 mm
Bulkheads: ..... 203 mm

Armament:

4 x 240 mm guns
2 x 170 mm guns
4 x long 75 mm guns
2 x short 75 mm guns
2 x 381 mm Torpedo tubes

Был заказан в соответствии с программой увеличения флота от 1875 года. Строился в 1875—1878 на верфях британской фирмы Samuda Brothers. Прототипом для него послужил британский броненосец «Айрон Дюк», в 1871—1875 служивший британским флагманом на Китайской Станции и хорошо знакомый японским военным. В 1894 году прошёл частичную модернизацию.

Принимал активное участие в Японо-китайской войне и получил повреждения в сражении на реке Ялуцзян.

В 1898—1899 годах прошёл очередную модернизацию, а в 1903 году был переклассифицирован в броненосец береговой обороны.

Принимал участие в блокаде Порт-Артура в Русско-японской войне.

12 декабря 1905 года «Фусо» был переклассифицирован в корабль береговой обороны 2-го класса. 1 апреля 1908 года «Фусо» был был исключен из списков флота. В 1909 году корабль был продан и в 1910 году разобран на металлолом.

70188 For more info on Combrig kits see: www.combrig-models.com www.steelnavy.com www.modelwarships.com

Ком Бриг Made in Russia

СХЕМА СБОРКИ МОДЕЛИ
ASSEMBLY INSTRUCTIONS

1

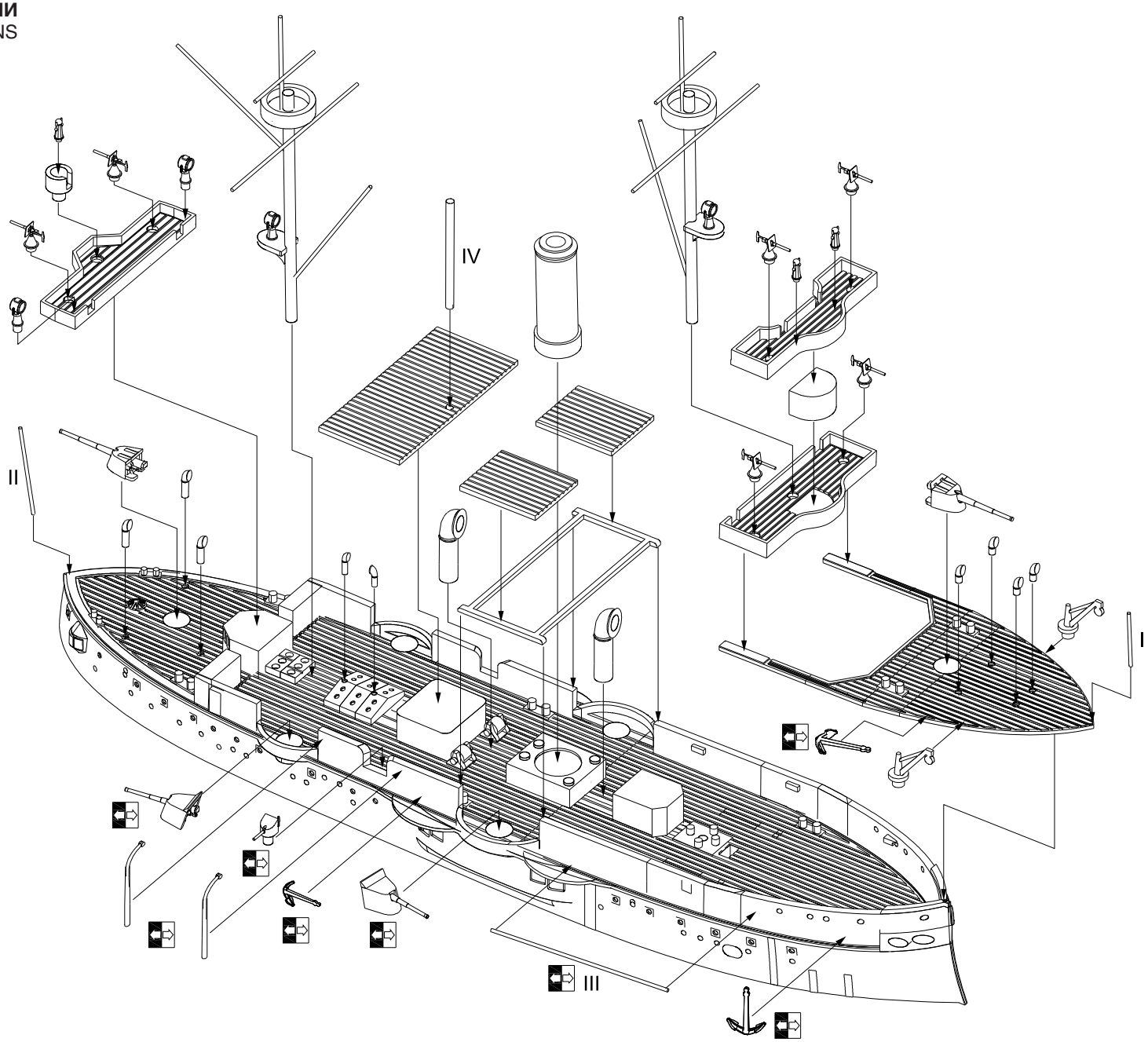

КомБриг Made in Russia

СХЕМА СБОРКИ МОДЕЛИ
ASSEMBLY INSTRUCTIONS

2

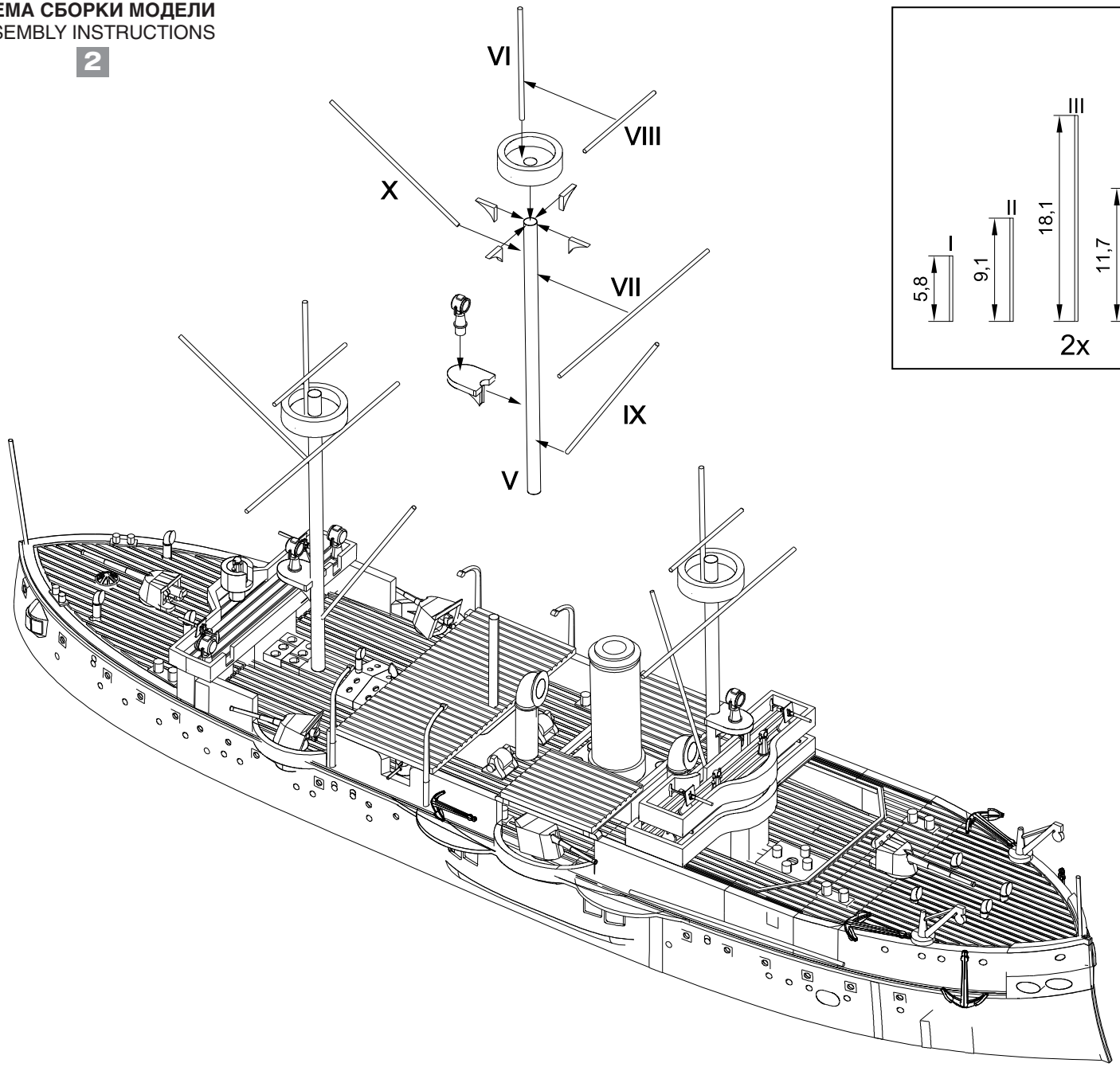

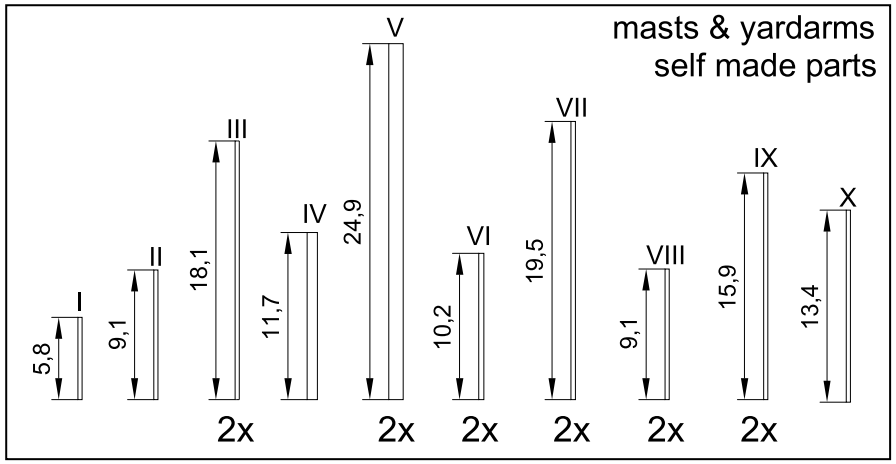

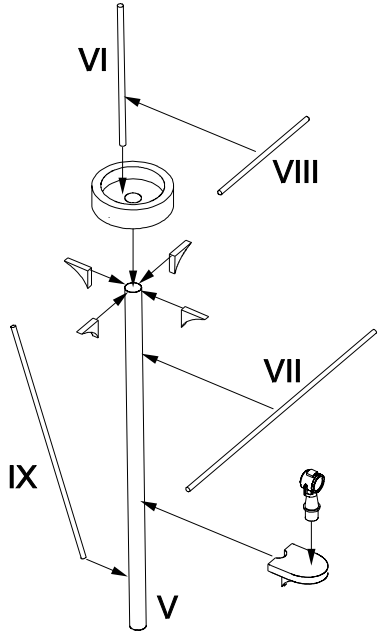

Ком Бриг
Made in Russia